GELATO Bath

PRODUCT VIEW

GL-5003MG ชุดเรนชาวเวอร์ เทา

DIMENTIONS

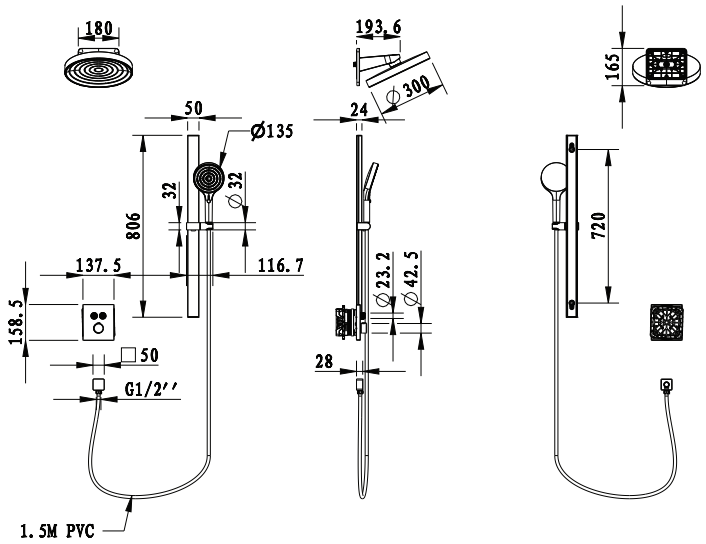

Dimension ware	Dimension pack	Unit
557.5x193.6x1455	295x860x135	mm.
Net weight	**Gross weight**	**Unit**
5.5	7.8	kg.

PRODUCT DESCRIPTIONS

Model รุ่น : GL-5003MG
Product Type ประเภท : ชุดเรนชาวเวอร์
Material วัสดุ : ทองเหลือง
Coler สี : เทา

SELLING POINT

คุณสมบัติ

- ชุดRain Shower GELATO BATH
- ชุดเรน ผสม ปรับอุณหภูมิ คงที่ได้
- ผลิตจากทองเหลืองคุณภาพสูง
- ใช้เทคโนโลยีการเคลือบสีแบบ PVD คุณภาพดี สวยคงทน
- แข็งแรง ทนทาน
- หัวฝักบัวแบบกลม
- ฝักบัวสามารถปรับการใช้งานได้ 4 ระดับ Rain, Mist Massage และ Waterfall
- สายฝักบัวรองรับความร้อนได้ถึง 70 องศา
- สายฝักบัวยาว 1.50 เมตร
- ขอแขวนปรับระดับอิสระ 180° องศา
- วาล์วผสมสลับทางน้ำ ทำจากทองเหลือง ตุณภาพดี แบบ 3 ระบบ
- เปลี่ยนทิศทางน้ำไปฝักบัวสายอ่อนได้
- ปรับระดับขอแขวนฝักบัวสายอ่อนได้
- สะดวกต่อการใช้งาน
- ทำความสะอาดง่าย
- รูปทรงทันสมัย ดีไซน์โดดเด่นสวยงาม

DETAIL

Product Type
- ○ Knock Down
- ● Wall Hung
- ○ Basin & Counter
- ○ Basin & Stand

Water System
- ○ Single Tap
- ● Mixer Tap

Color Type
- ○ Electric Plating
- ● PVD (Provident Fund)

ACCESSORIES	NONE
WARRANTY	**Ceramic Valve รับประกันเซรามิกวาล์ว : 10 ปี**

Product of China ผลิตจากประเทศจีน
Imported By นำเข้าโดย : บริษัท บุญถาวร ซอร์สซิ่ง จำกัด 61 ซอยรุ่งเรือง ถนนสุทธิสารวินิจฉัย เขตห้วยขวาง จังหวัดกรุงเทพฯ 10310 ประเทศไทย
Distributed By จัดจำหน่ายโดย : บริษัท บุญถาวร รีเทล คอร์ปอเรชั่น จำกัด 61 ซอยรุ่งเรือง ถนนสุทธิสารวินิจฉัย เขตห้วยขวาง จังหวัดกรุงเทพฯ 10310 ประเทศไทย

**หมายเหตุ บริษัทฯ ขอสงวนสิทธิ์ในการเปลี่ยนแปลงรายละเอียด / เงื่อนไข โดยมิต้องแจ้งให้ทราบล่วงหน้า*